COMPTEUR EMIT - COMPTE ALTERNATIF 50G/1

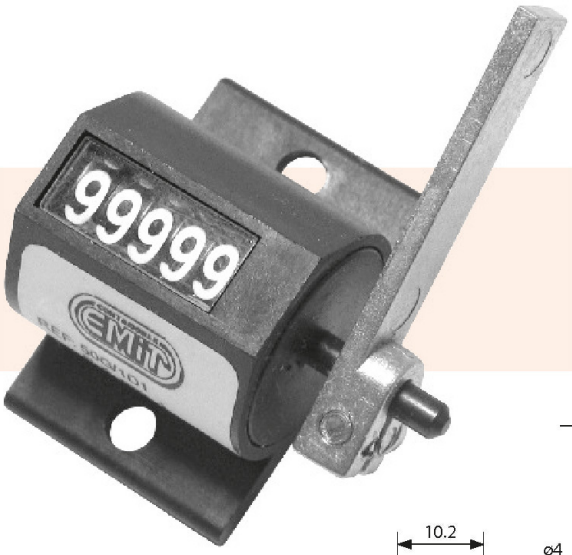

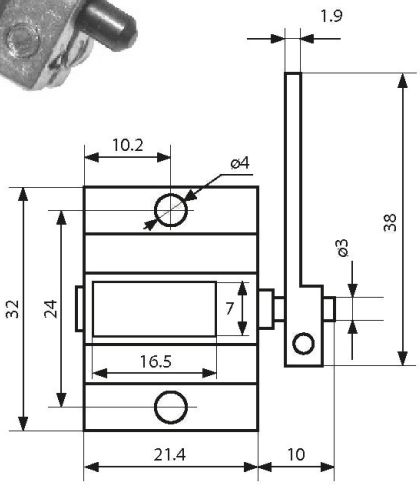

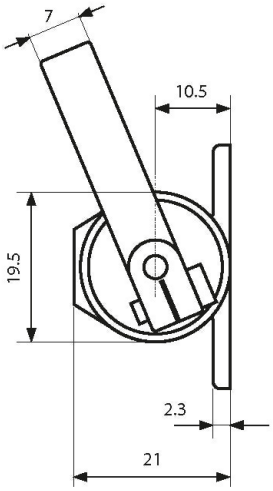

Caratéristiques Techniques

Nº de Chiffre:	5
Hauteur des Chiffres :	4.5 mm
Vitesse maxi d'oscillation:	300 osc.mn
Angle d'oscillation maxi :	42º
Applications : Billard, Babyfoot, machines à café etc	

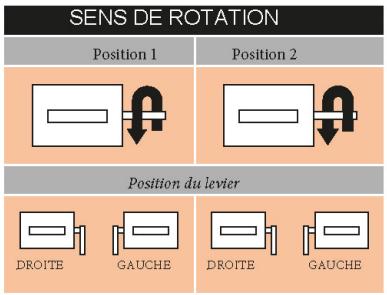

ZIVY-D.T.A.
TALLERES EMIT, S.A.
Revendeur France : SOGEZY ZIVY D.T.A
ZA DES TERRAGES - 37390 ST ROCH
www.zivy.fr
commercial@zivy.fr
Tel : 02 47 49 74 90 Fax : 02 47 49 74 95